図番 C831077

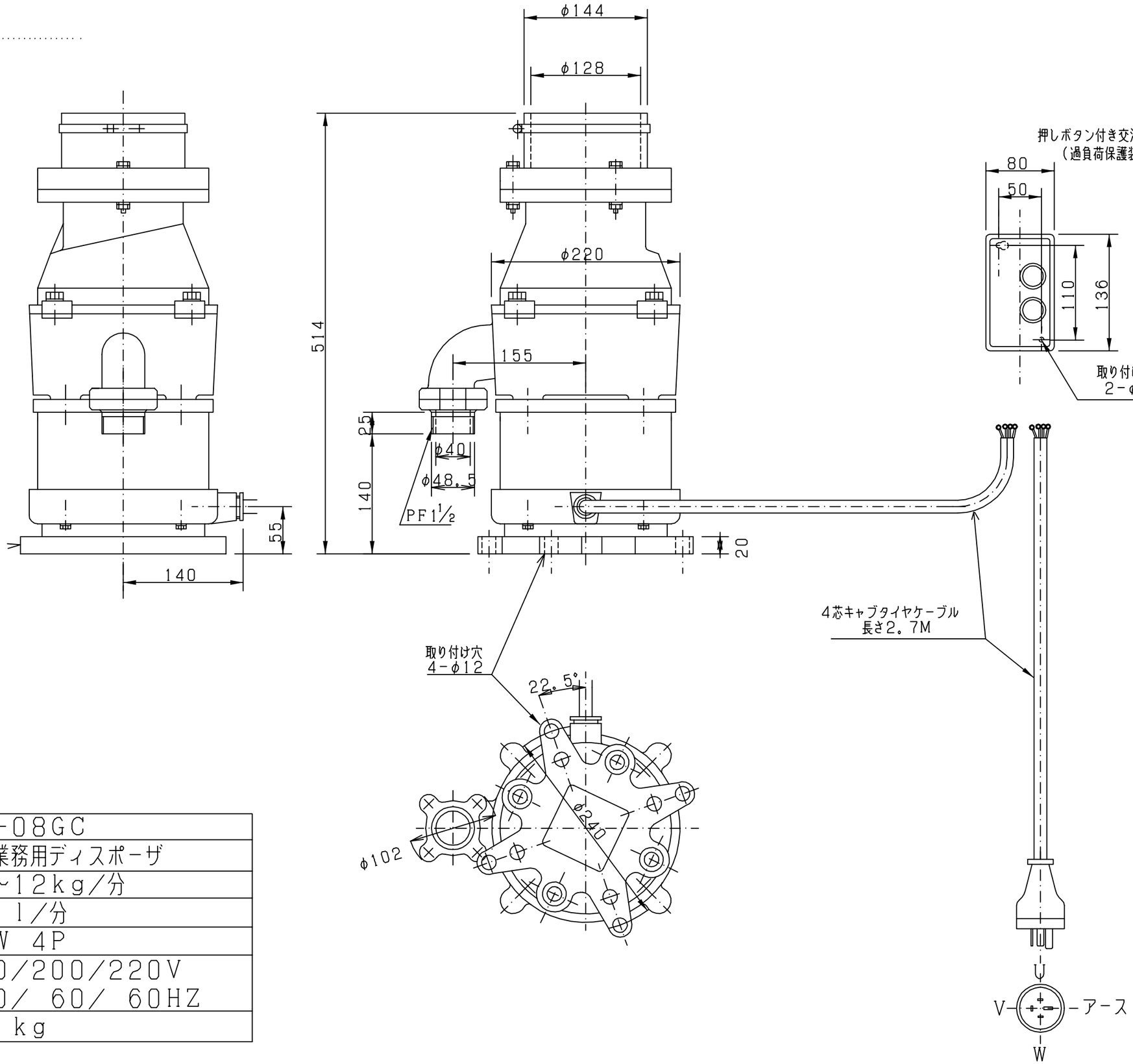

型　　式	YS-08GC
名　　称	単体業務用ディスポーザ
処理能力	6~12kg/分
必要水量	8 l/分
駆動モータ	1KW 4P
電　　源	200/200/220V 50/ 60/ 60HZ
重　　量	33 kg

変更		FROM	承認	照査	作成	単体業務用ディスポーザ外形図	C831077